SCHEMI DI INSTALLAZIONE

Collegamento sirena con alimentatore supplementare controllata da espansione

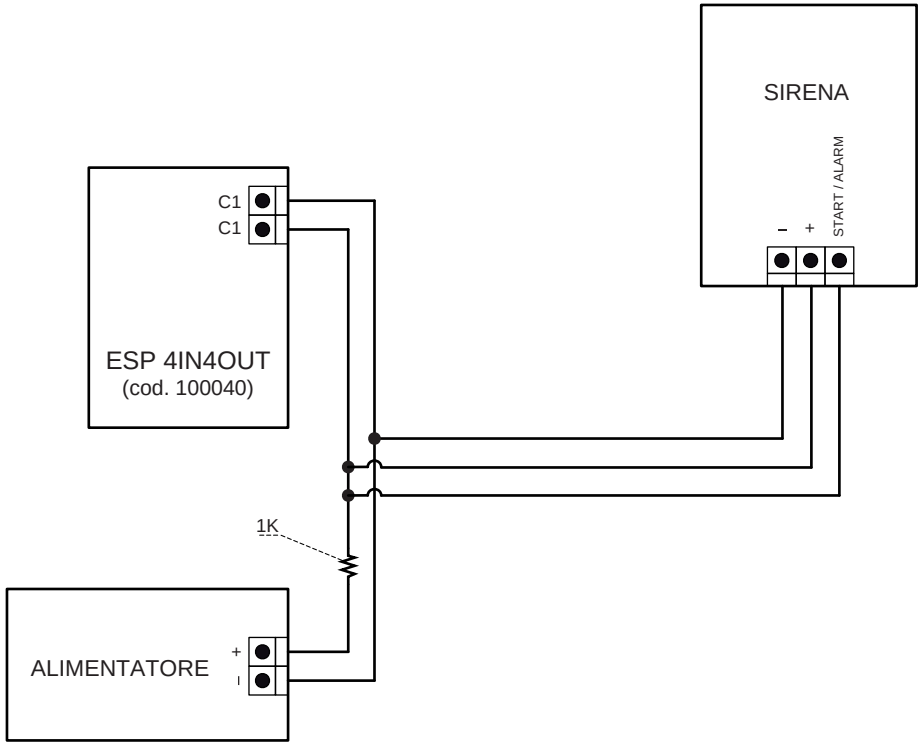

Femax Elettronica S.r.l.

Via Mura dei Francesi, 26 - 00043 Ciampino (RM)
Tel. (+39)06 79365465 - Fax (+39)06 23329448
mail to: info@femaxelettronica.it
web: http://www.femaxelettronica.it